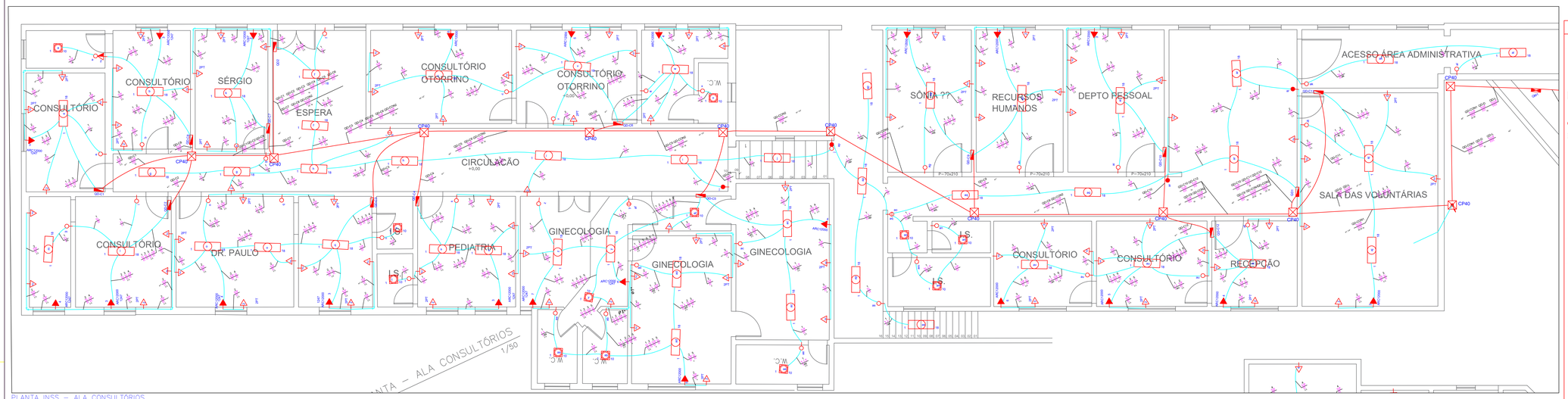


PLANTA INSS – ALA CONSULTÓRIOS
ESCALA 1/50

## Legenda

| | |
|---|---|
| 3 r | 1 tecla simples & 1 tomada - 1,10m do piso |
| 5 ad bad | 2 teclas simples & 1 tomada - 1,10m do piso |
| | Caixa de medição embutir a 1,50m do piso |
| CP40 | Caixa de passagem de embutir na parede |
| | Medição Cemig |
| ba | Interruptor paralelo 1 tecla - 1,10m do piso |
| ag ag | Interruptor paralelo 2 teclas – 1,10m do piso |
| q | Interruptor simples 1 tecla - 1,10m do piso |
| t t | Interruptor simples 2 teclas - 1,10m do piso |
| k k | Interruptor simples 3 teclas - 1,10m do piso |
| 1 p 10 1LED10W | Luminaria c/ 1 LED Bulbo 10W |
| 1 q 18 | Luminária p/ lâmp. led tubular - embutir |
| 1 ay 2x18 | Lâmp. led tubular p/ calha 2x18w |
| CHM 10 4400 | Ponto 2P+T a 2,20m do piso |
| | Quadro de distribuição - embutir a 1,50m do piso |
| 4 | Tomada hexagonal (NBR 14136) - 2P+T 10 A a 0,30m do piso |
| 3 | Tomada hexagonal (NBR 14136) - 2P+T 10 A a 1,10m do piso |
| 3 | Tomada hexagonal (NBR 14136) - 2P+T 10 A a 2,20m do piso |
| 3 | Tomada hexagonal (NBR 14136) - 2P+T 20 A a 0,30m do piso |
| MOO 9 1500 | Tomada hexagonal (NBR 14136) - 2P+T 20 A a 1,10m do piso |
| 2PT 2 (2x) | Tomada universal (2) 2P+T a 0,30m do piso |

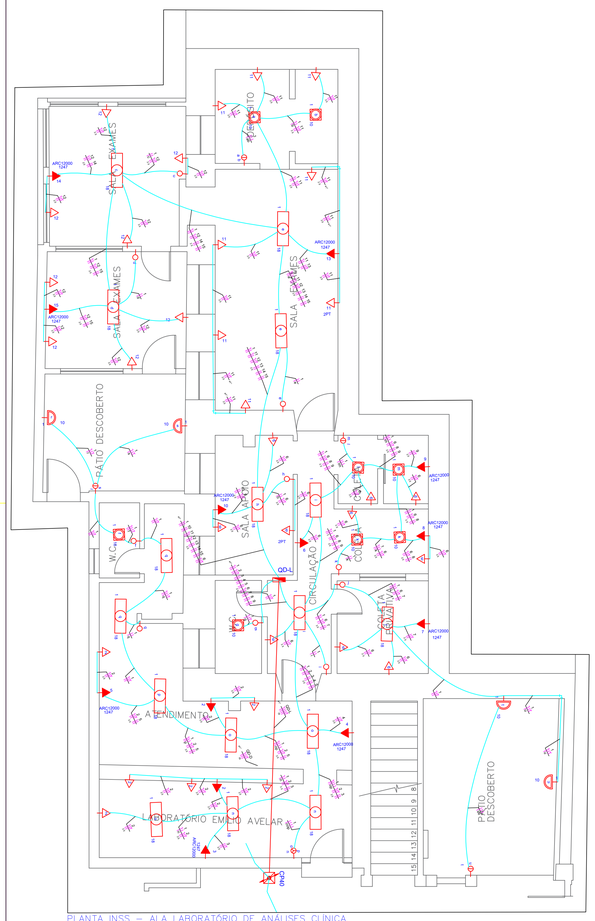


PLANTA INSS – ALA LABORATÓRIO DE ANÁLISES CLÍNICA
ESCALA 1/50

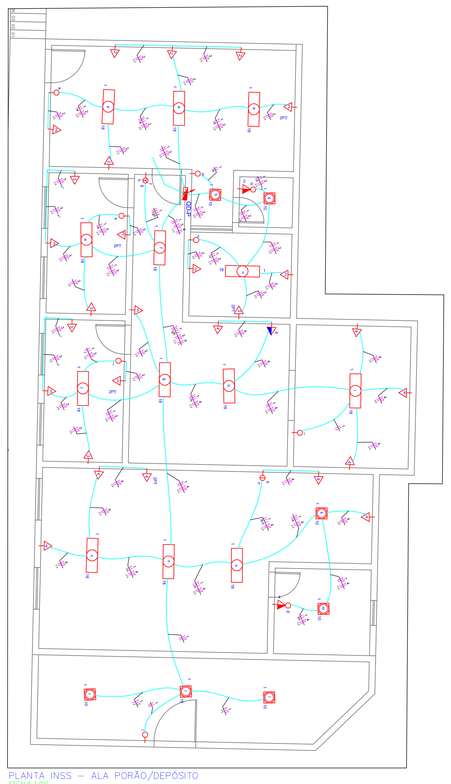

PLANTA INSS – ALA PORÃO/DEPÓSITO
ESCALA 1/50

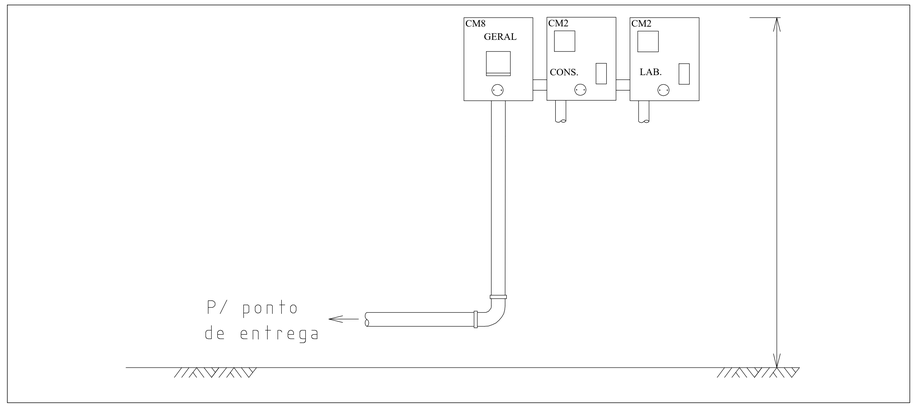


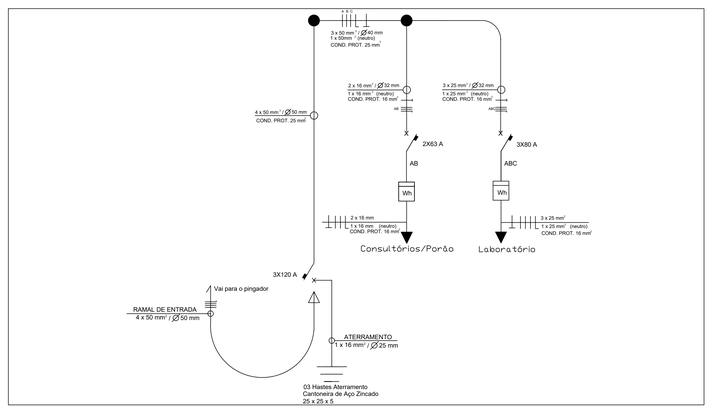


## Legenda das indicações

| | |
|---|---|
| CP40 | Aço - 400x400x100 mm |
| 1LED10W | Luminaria LED Bulbo - 1xLED10W |
| CHM | Tomada - uso específico - Chuveiro medio |
| MOO | Tomada - uso específico - Forno microondas |
| GLC | Tomada - uso específico - Geladeira comum |
| 2PT | Tomada retangular - 2P+T 10A (2) - baixa |

DETALHES CONSTRUTIVOS

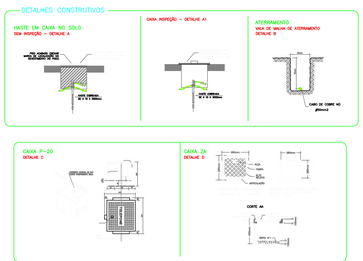


CORES DOS FIOS:

| FIO | COR DO FIO A SER USADO NA INSTALAÇÃO |
|---|---|
| Terra | Verde |
| Neutro | Azul Claro |
| Fase | Preto |
| Retorno | Amarelo |

LEGENDA DE TUBOS:

| | |
|---|---|
| Piso | |
| Teto | |
| Parede | |

DETALHAMENTO INTERRUPTORES E TOMADAS 2P+T

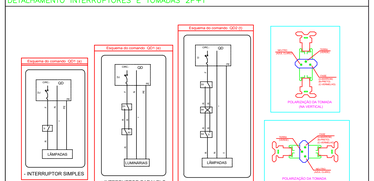


| REVISÃO | DESCRIÇÃO | DATA | APROVAÇÃO |
|---|---|---|---|
| 00 | INICIAL | 07/08/2020 | RAF |
| 01 | REVISÃO | 26/08/2020 | RAF |
| 02 | REVISÃO | 03/09/2020 | RAF |

LEGENDA:

AUTOR DO PROJETO: Ronaldo A. Fernandes
CREA: MG 60.551/D
A.R.T. Nº: 5196770
VISTO ART:
VISTO CLIENTE:

CLIENTE: IRMANDADE NOSSA SENHORA DE SAÚDE
OBRA: REFORMA INSTALAÇÕES ELÉTRICAS E TELECOM
PRAÇA REDELVIM ANDRADE, Nº 564, CENTRO, DTNA. – MG
CONTEÚDO: PROJETO EXECUTIVO – REFORMA DE INSTALAÇÕES ELÉTRICAS E DE TELECOMUNICAÇÕES
BLOCO CONSULTÓRIOS / LABORATÓRIO / PORÃO

CNPJ: 20.081.2238/0001–04
VISTO R.T. (Responsável Técnico):
UNIDADE: METRO
ESCALA: 1:50
REVISÃO: EMISSÃO
DATA: 03/09/20
DESENHISTA: R.A.F
FOLHA: 01/15

ARQUIVO: ELÉT. INSS-PRAÇA.dwg